6 Використання машини

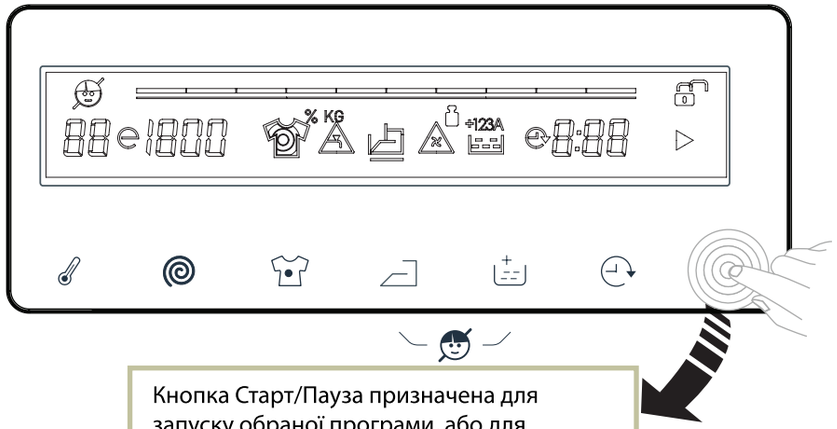

Кнопка Старт/Пауза призначена для запуску обраної програми, або для призупинення виконання програми.

7 Виймання білизни

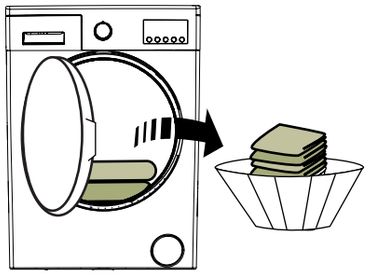

- Після завершення виконання програми машина автоматично вимикається.
- На дисплеї висвітлюється “END”.
- Відкрийте дверцята машини і вийміть білизну.

8 Технічне обслуговування

1- Рекомендується очищати фільтр насоса кожні 2 місяці.

2- Рекомендується очищати дозатор прального засобу кожні 2 місяці.

3- Рекомендується очищати вхідний фільтр кожні 2 місяці.

4- Очищайте фільтр клапану машини кожні 2 місяці

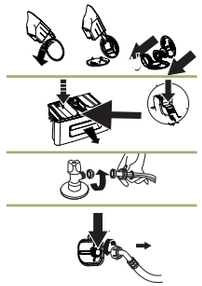

⚠ Якщо віджимання не починається або починається з затримкою, це означає, що активовано систему контролю незбалансованого завантаження. Система контролю незбалансованого завантаження білизни буде намагатися рівномірно розподілити білизну. Віджимання почнеться після рівномірного розподілу білизни.

КОРОТКИЙ ПОСІБНИК З ВИКОРИСТАННЯ МАШИНИ

ОПИС ЕЛЕМЕНТІВ МАШИНИ

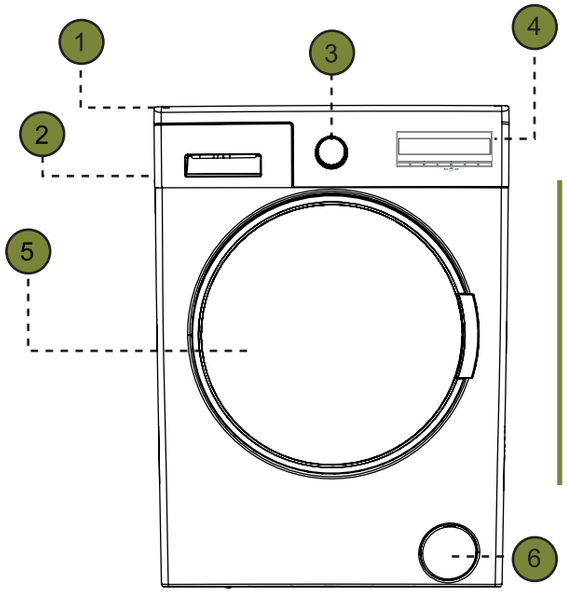

1- Верхній лоток

2- Дозатор для прального засобу

3- Регулятор вибору програм

4- Електронний дисплей

5- Дверцята

6- Кришка фільтру насосу

ПРАННЯ

- Підключіть пральну машину до електромережі.
- Відкрийте водопровідний кран.

1 Сортування білизни

Розсортуйте речі відповідно до їх типу (бавовна, синтетика, делікатні речі, вовна і т.п.), температури прання (холодна вода, 30°, 40°, 60°, 90°) і міри забрудненості (менш забруднені, забруднені, більш забруднені).

2 Завантаження білизни в машину

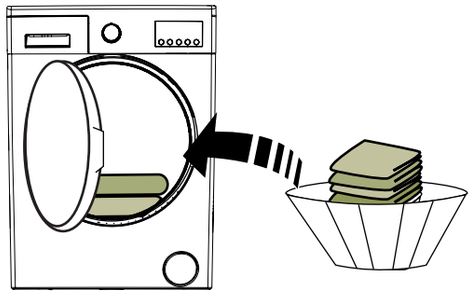

- Відкрийте дверцята машини.
- Рівномірно розподіліть білизну у машині.

3 Розподіл пральних засобів

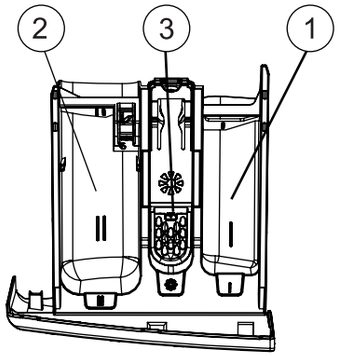

1- Відсік для прального засобу для попереднього замочування

2- Відсік для прального засобу для основного прання

3- Відсік для пом'якшувального засобу

4 Вибір програми (*)

(*)

- Необхідна програма прання вибирається за допомогою регулятора вибору програм.
- Вибір програм здійснюється шляхом обертання регулятора в обидва боки.
- Переконайтеся, що регулятор вибору програм встановлено саме на потрібну Вам програму.

(*) Програми прання можуть відрізнятися залежно від моделі машини.

5 Електронний дисплей(*)

На електронному дисплеї відображається температура води при пранні, частота обертання при віджиманні, час, що залишився до завершення, стан дверцят (відкриті чи закриті), додатково обрані функції та етапи виконання програми.

Крім того, на дисплеї відображаються символи повідомлень про помилки, які виникають при роботі машини, а також повідомлення про завершення програми (“END”).

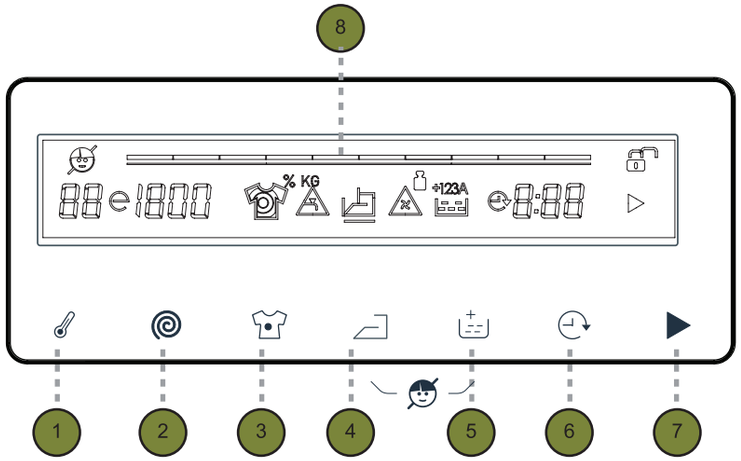

1- Кнопка налаштування температури

2- Кнопка налаштування частоти обертання

3- Вибір рівня забрудненості

4- Легке прасування

5- Попереднє замочування

6- Таймер затримки

7- Кнопка Старт/Пауза

8- Цифровий дисплей

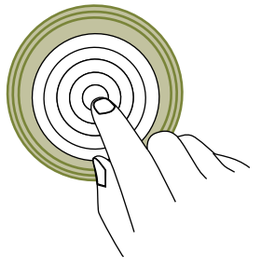

(*) Склад додаткових функцій залежить від моделі машини.